## PRODUKTINFORMATIONEN MENORCA

| | |
|---|---|
| MATERIAL: | Edelstahl V2A, Oberfläche geschliffen |
| TYP: | Kalt- & Warmwasser |
| FUNKTION: | Kopfdusche |
| HÖHE BODEN BIS DUSCHKOPF: | 2.043 mm |
| ARMATUR: | Einhebelmischer, Messing verchromt |
| WASSERANSCHLUSS: | Flexschläuche Kalt- und Warmwasser durch den Boden, ½" IG |
| GEWICHT: | 18 kg |

Technische Änderungen vorbehalten.

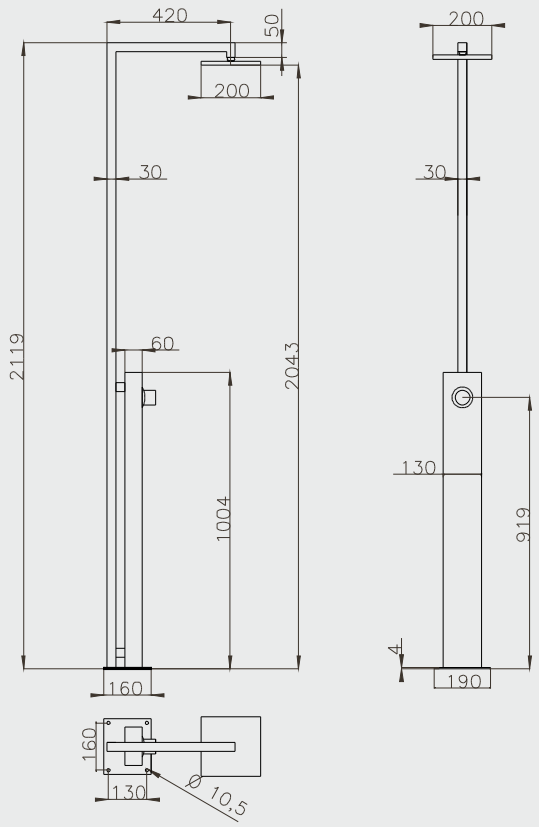

## MENORCA

Die Kalt- und Warmwasserdusche MENORCA gefällt durch ein elegantes, geradliniges Design und hohe Funktionalität. Die Wasserzufuhr und Regelung der Wassertemperatur erfolgt über einen Einhebelmischer. Das geschliffene Gehäuse aus Edelstahl ist robust, pflegeleicht und verleiht der Dusche ein edles Design.