Februar 2020

Montageanleitung Holzpool 4,0x4,0x1,24m

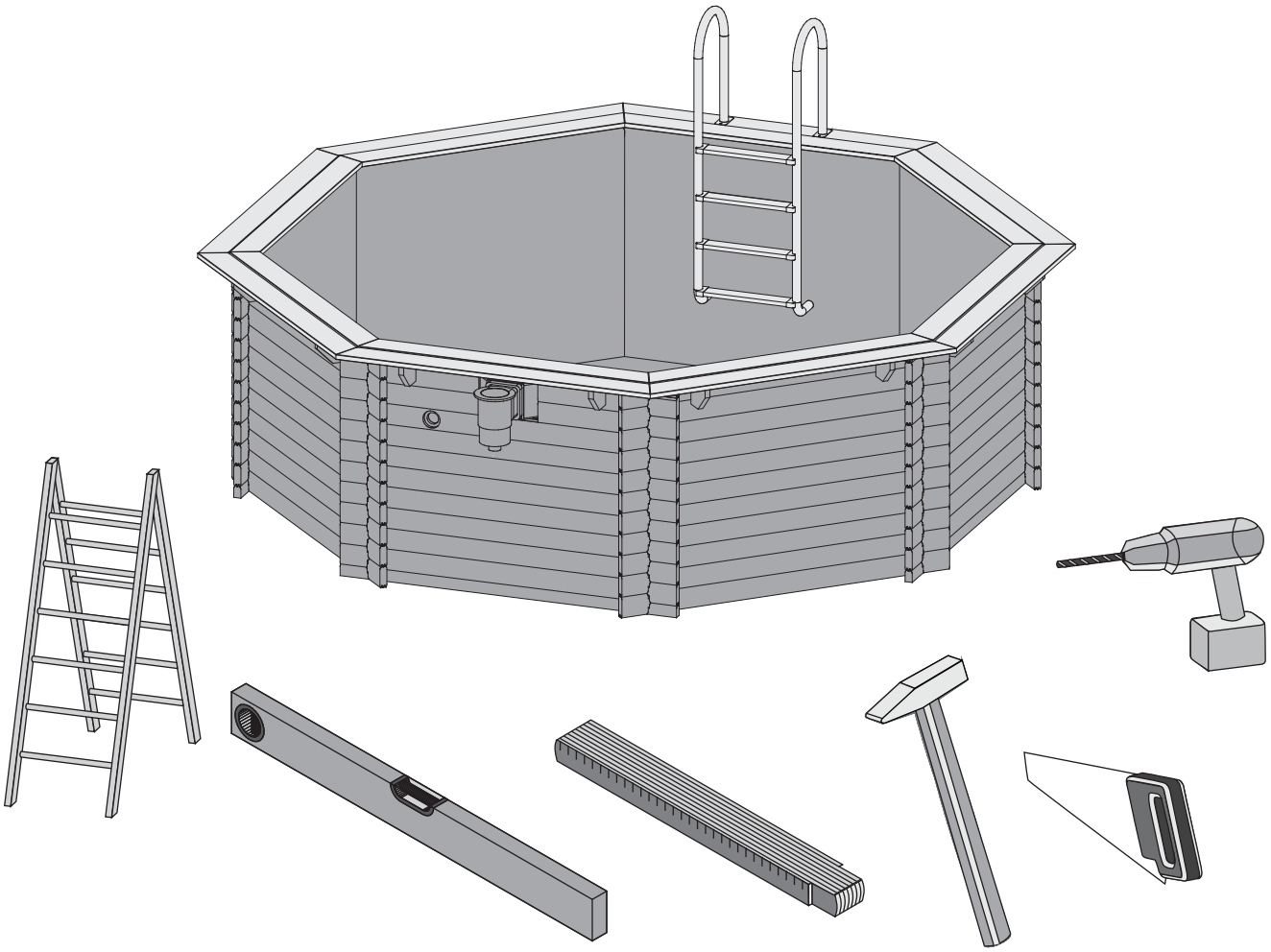

Aufbauanleitung

Building Instructions

notice de montage

montagehandleiding

Montagevejledning

Instrucciones de construcción

Istruzioni per il montaggio

Montážní návod

Vergleichen Sie zuerst die Material-liste mit Ihrem Paketinhalt! Bitte haben Sie Verständnis, dass Beanstandungen nur im nicht aufgebauten Zustand bearbeitet werden können!

Vergelijk eerst de lijst van materialen met de inhoud van uw pakket! Reclamaties kunnen alleen in behandeling worden genomen zolang de onderdelen nog niet zijn gemonteerd!

Confrontate questa distinta materiali prima con il contenuto del pacchetto! Vi preghiamo di comprendere che eventuali reclami possono essere accolti solo prima del montaggio!

First compare the list of materials with your package contents! Please understand that complaints can be processed in the non-built status only!

Start med at kontrollere materialelisten med indholdet af den leverede pakke! Vi gør venligst opmærksom på at reklamationer kun kan behandles for materialer som ikke er blevet bearbejdet!

Nejprve překontrolujte obsah balení podle materiálového listu! Mějte pochopení pro to, že případnou reklamací se můžeme zabývat pouze tehdy, když díly nebudou smontované! Za pomoci tohoto seznamu můžete jednotlivé díly přiřadit k montážnímu návodu.

Commencez par comparer la liste du matériel avec le contenu de votre paquet! Sachez que nous traitons uniquement les réclamations concernant le matériel à l'état non monté!

En primer lugar, compare la lista de material con el contenido del paquete. Rogamos entienda que las reclamaciones sólo pueden ser tramitadas antes de montar el objeto!

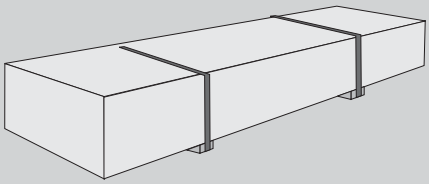

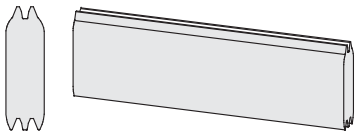

1 x A1	304 x 121 x 38 mm	ID 39808

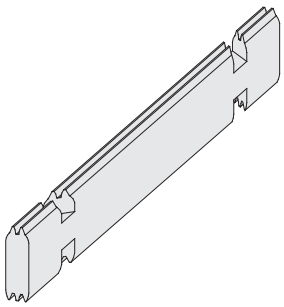

81 x W1	1773 x 121 x 38 mm	ID 39276

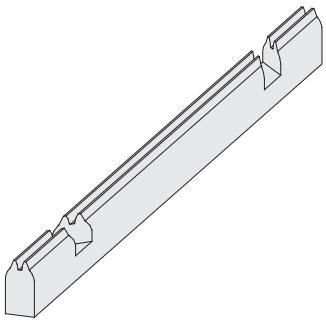

4 x W2	1773 x 71 x 38 mm	ID 39365

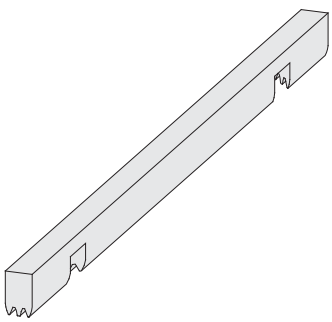

4 x W3	1773 x 60 x 38 mm	ID 39286

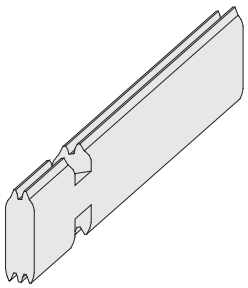

2 x W4	731 x 121 x 38 mm	ID 39311

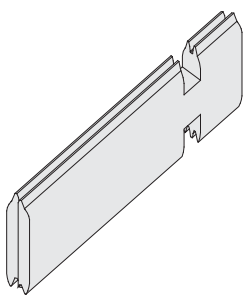

2 x W5	731 x 121 x 38 mm	ID 39315

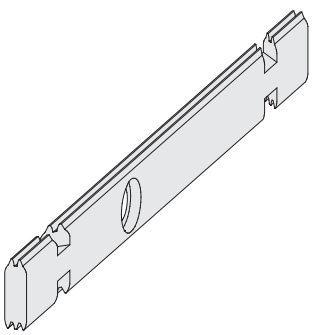

1 x W6	1773 x 121 x 38 mm	ID 39342

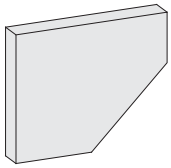

16 x M1	170 x 140 x 26 mm	ID 42932

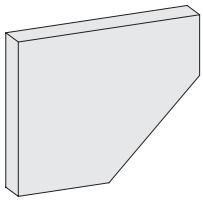

2 x M2	400 x 155 x 55 mm	ID 72767

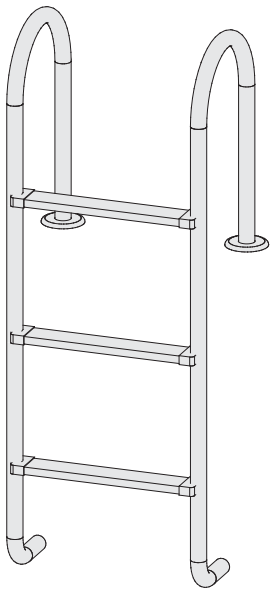

1 x L1		ID 39258

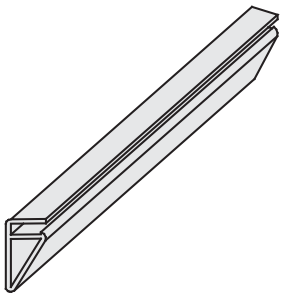

8 x D1	2060 x 33 x 17 mm	ID 57297

1 x		ID 85302

1 x		ID 39253

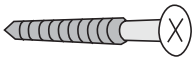

100 x	4 x 35 mm	ID 39398
120 x	4 x 50 mm	ID 39399
40 x	6 x 80 mm	ID 39397

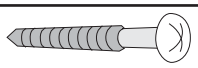

4 x	4 x 16 mm	ID 47581
90 x	4 x 25 mm	ID 39437

4 x		ID 46360

4 x		ID 46361

4 x		ID 46362

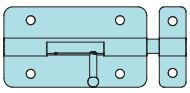

2 x		ID 3709

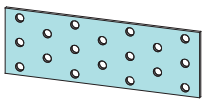

8 x		ID 39438

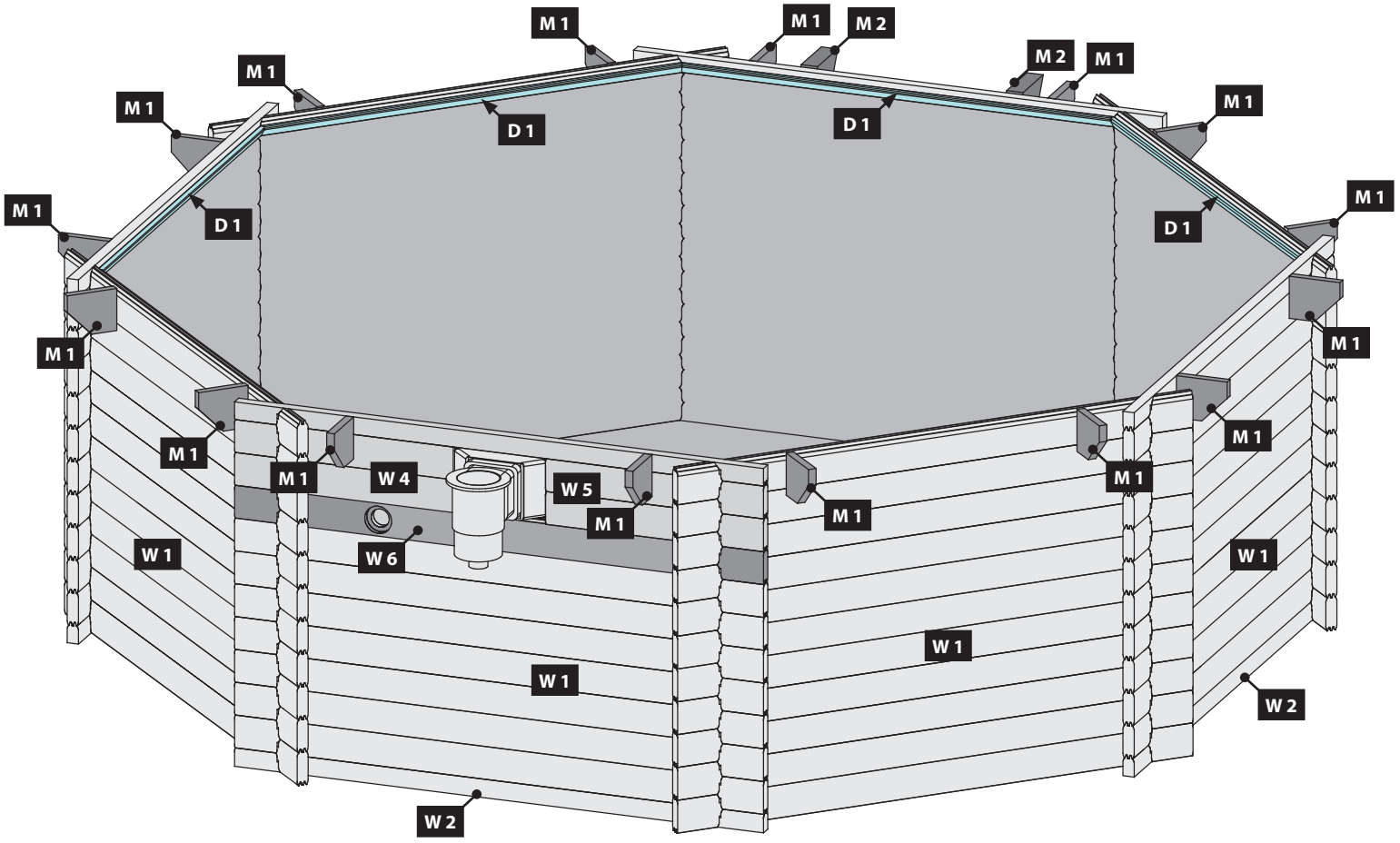

Nicht im Lieferumfang enthalten
Niet bijgeleverd
Not included
Non comprises dans la livraison
No forman parte del suministro
Non incluso
V ceně není zahrnuto
Ikke inkluderet

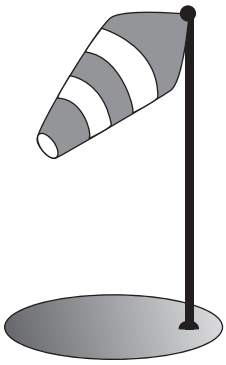

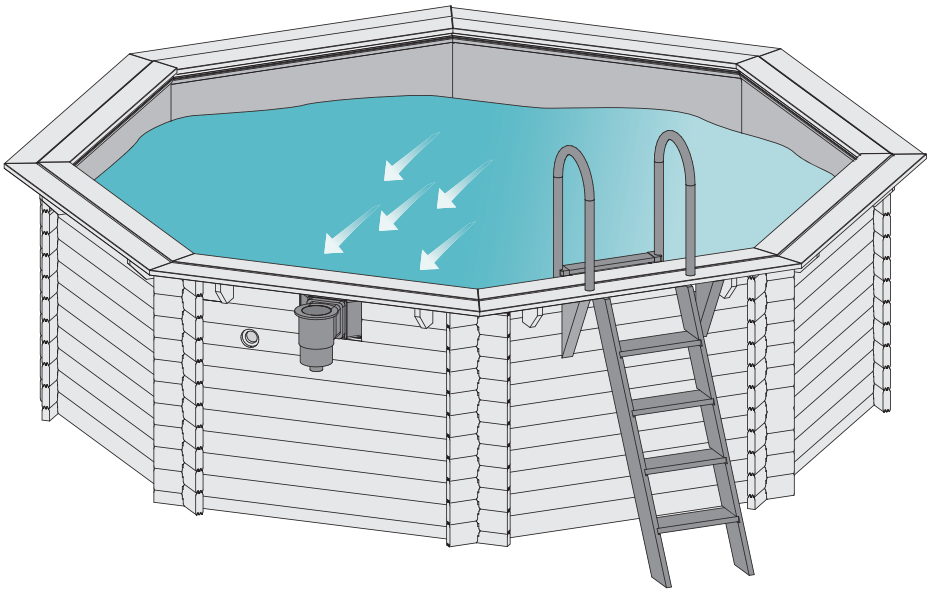

Skimmer in Hauptwindrichtung einbauen
installeren skimmers in de belangrijkste windrichting
installing skimmers in the main wind direction
l'installation de récupérateurs dans la direction principale du vent
la instalación de skimmers en la dirección dominante del viento
installazione skimmer nella direzione principale del vento
instalací sběračky v hlavním směru větru
Installer skimmer i hovedvindretningen

01

!!! A=B=C=D !!!

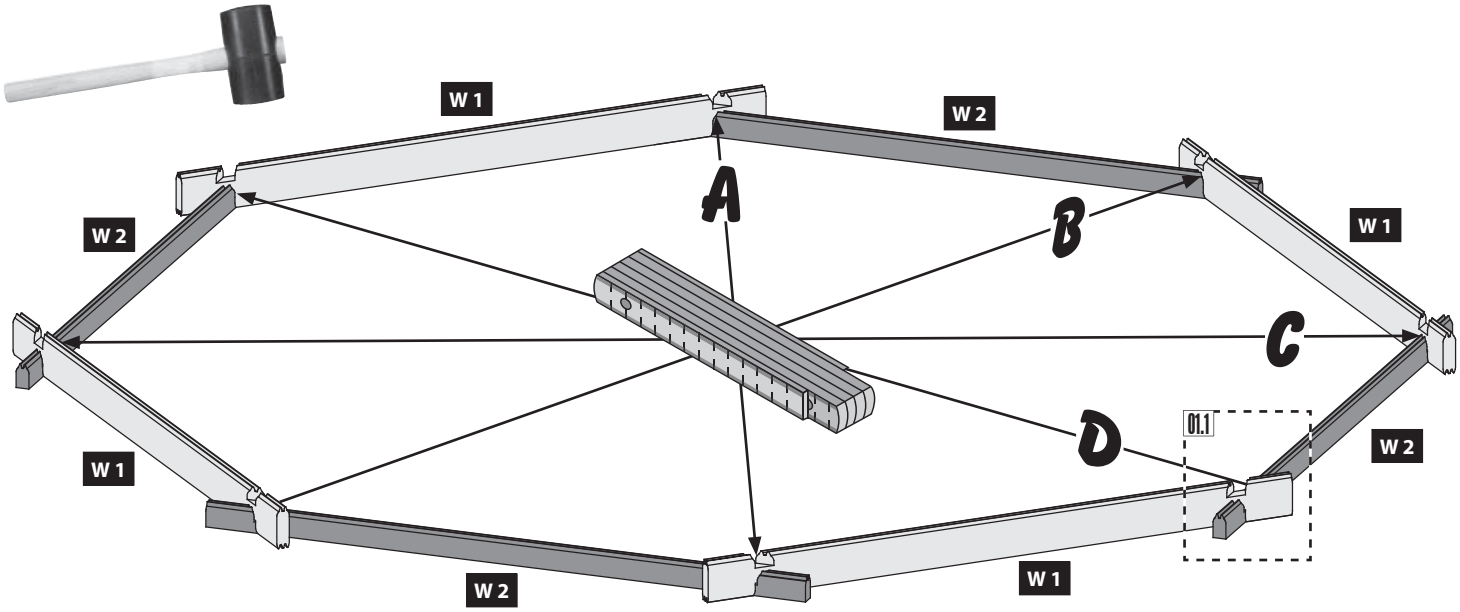

01.1-1

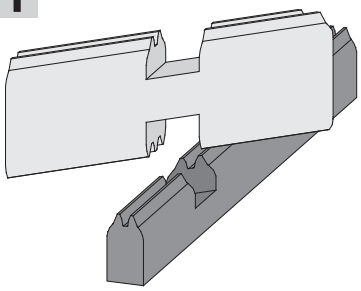

01.1-2

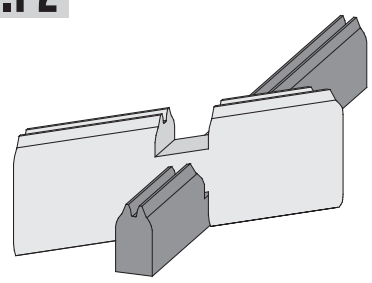

01.1-3

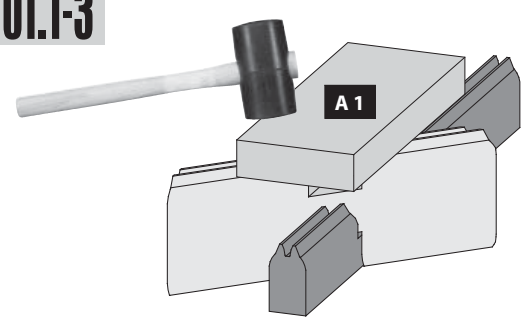

02

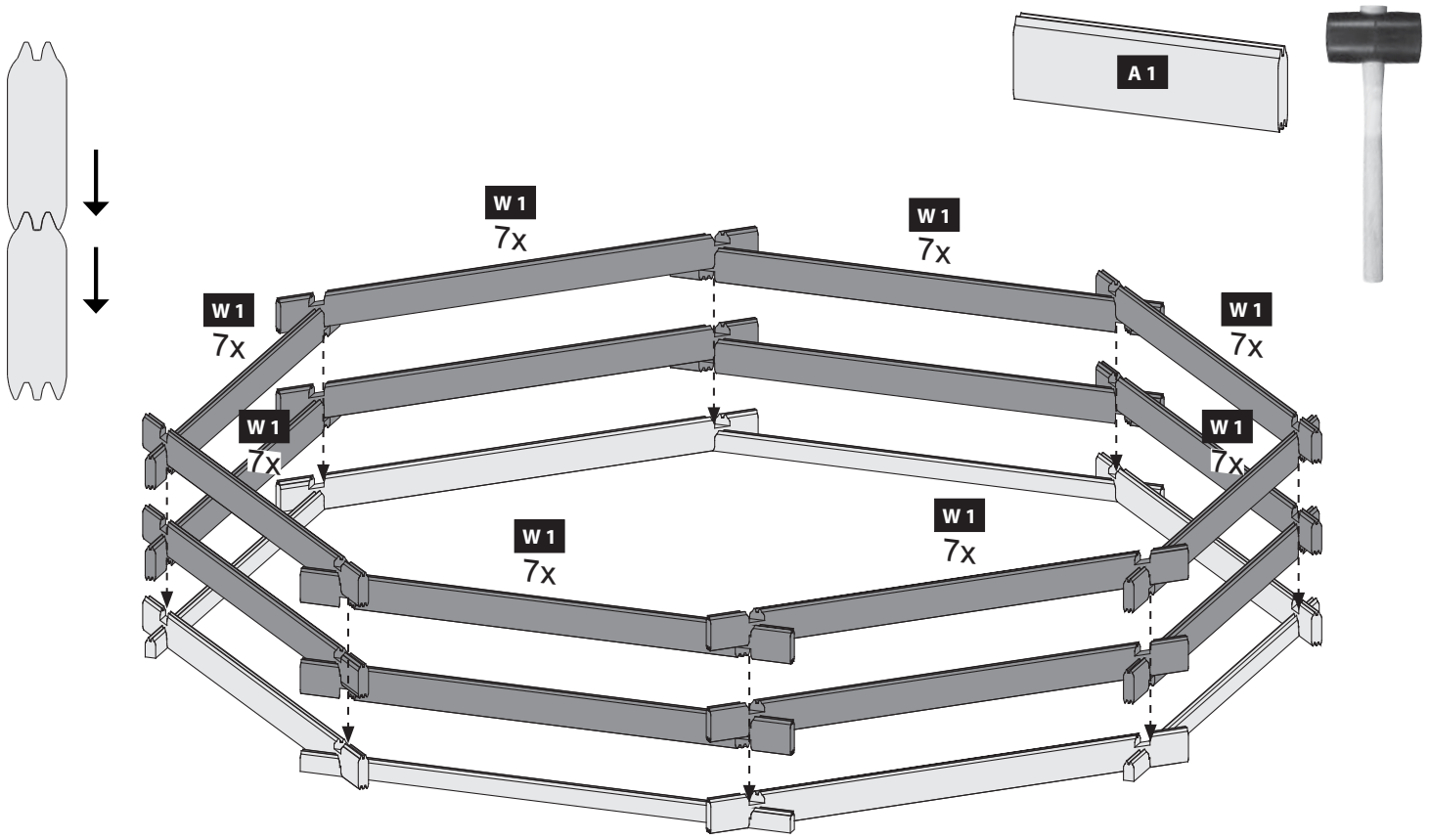
A 1
W 1
7x
W 1
7x
W 1
7x
W 1
7x
W 1
7x
W 1
7x
W 1
7x

03

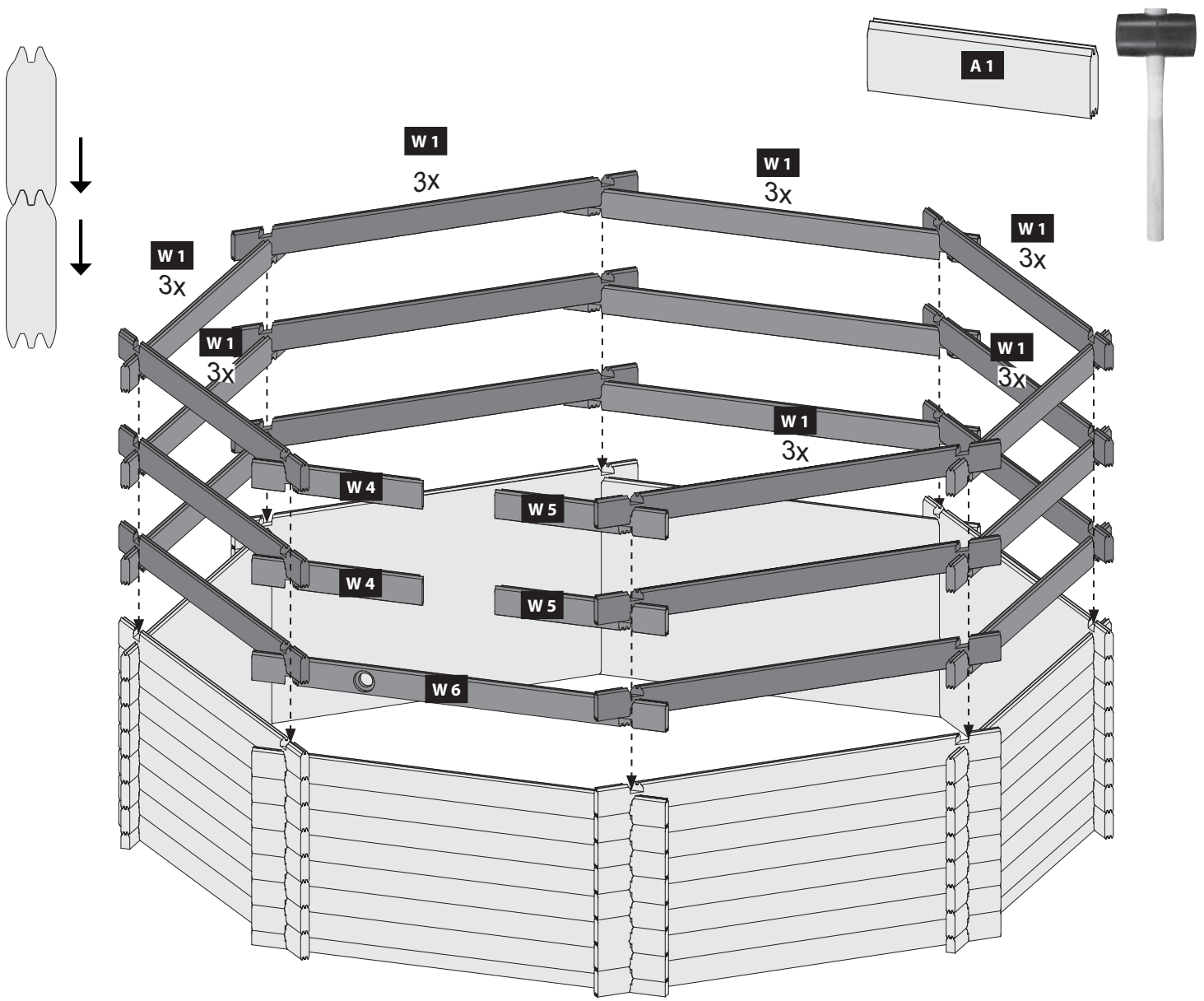
A 1
W 1
3x
W 1
3x
W 1
3x
W 1
3x
W 1
3x
W 1
3x
W 4
W 4
W 5
W 5
W 6

04

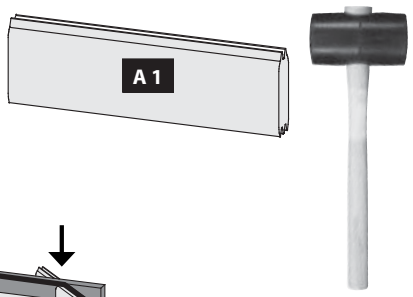
A 1

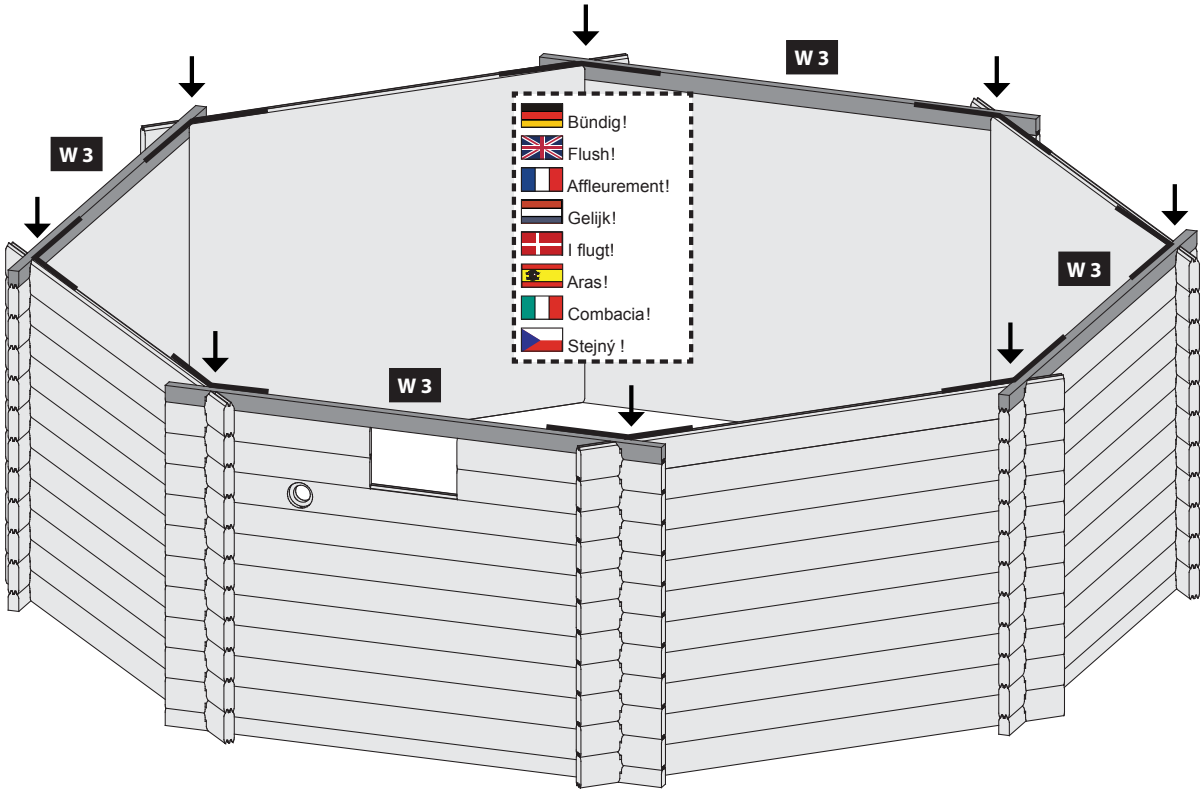
W 3
W 3
W 3
W 3
Bündig!
Flush!
Affleurement!
Gelijk!
I flugt!
Aras!
Combacia!
Stejný !

05

!!! A=B=C=D !!!

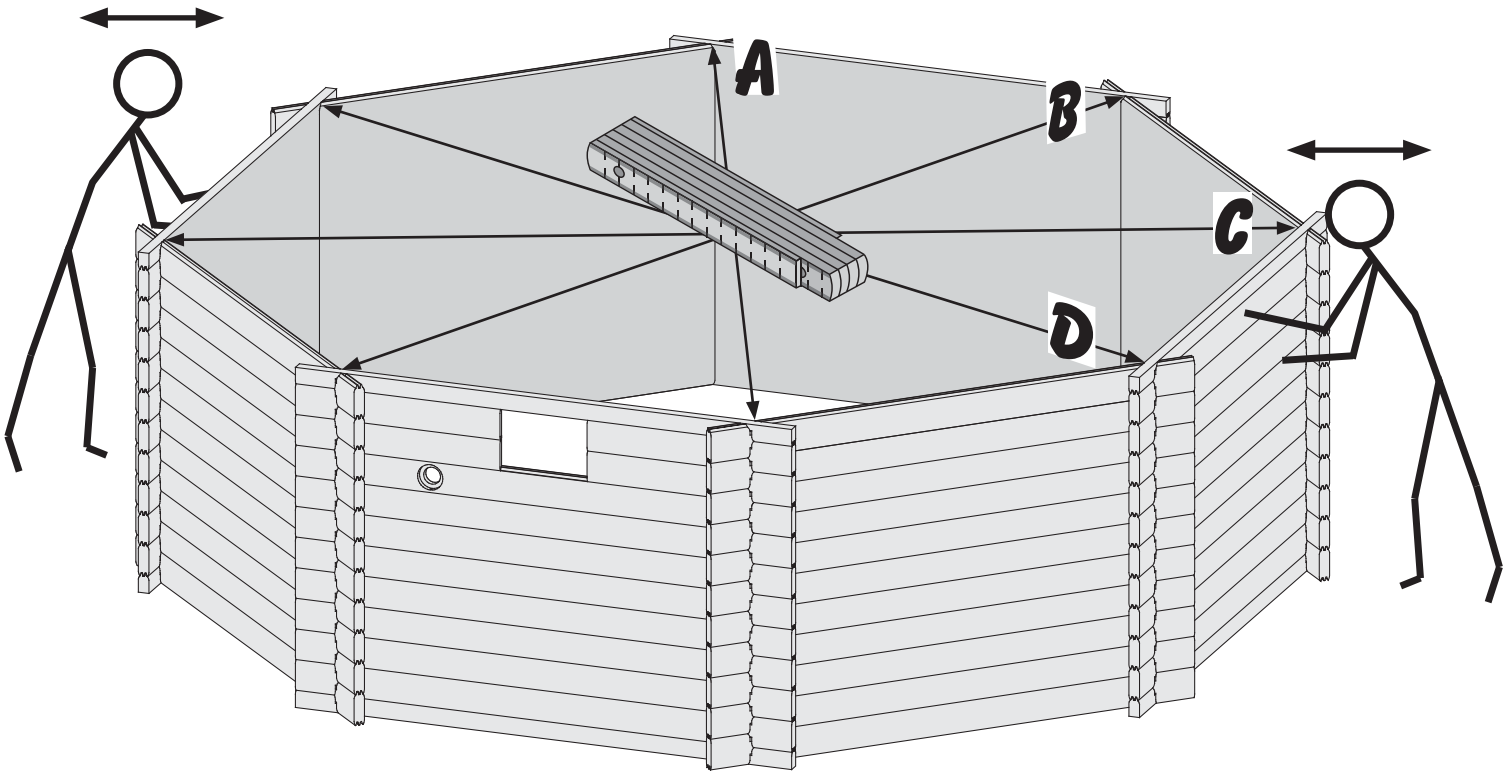
A
B
C
D

06

Bündig!
Flush!
Affleurement!
Gelijk!
I flugt!
Aras!
Combacia!
Stejný !

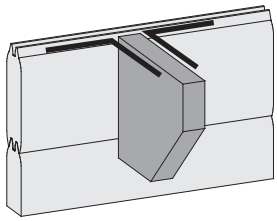

Ø5 mm 6x80

32x

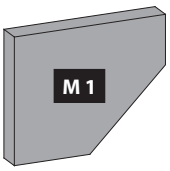

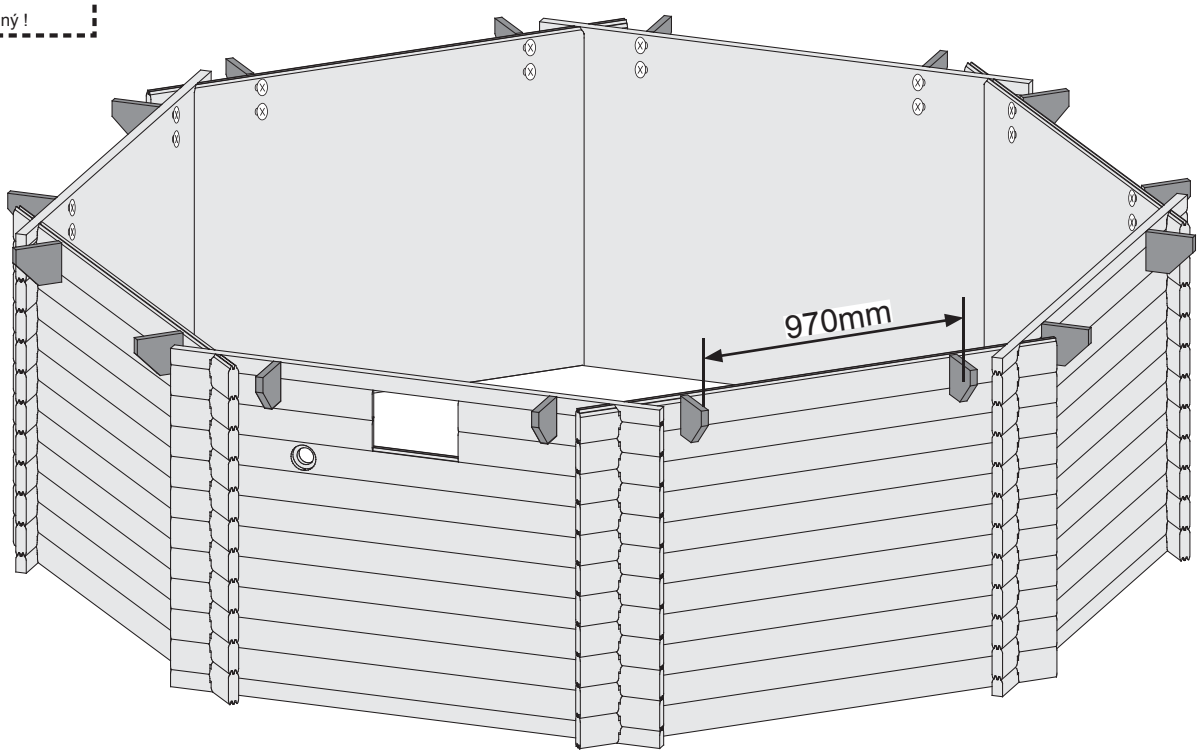

07

Wählen Sie die Position der Leiter
Selecteer de positie van de trap
Select the position of the stairs
Sélectionnez la position de l'escalier
Seleccione la posición de la escalera
Selezionare la posizione delle scale
Zvolte pozici schodiště
Vælg positionen af stigen

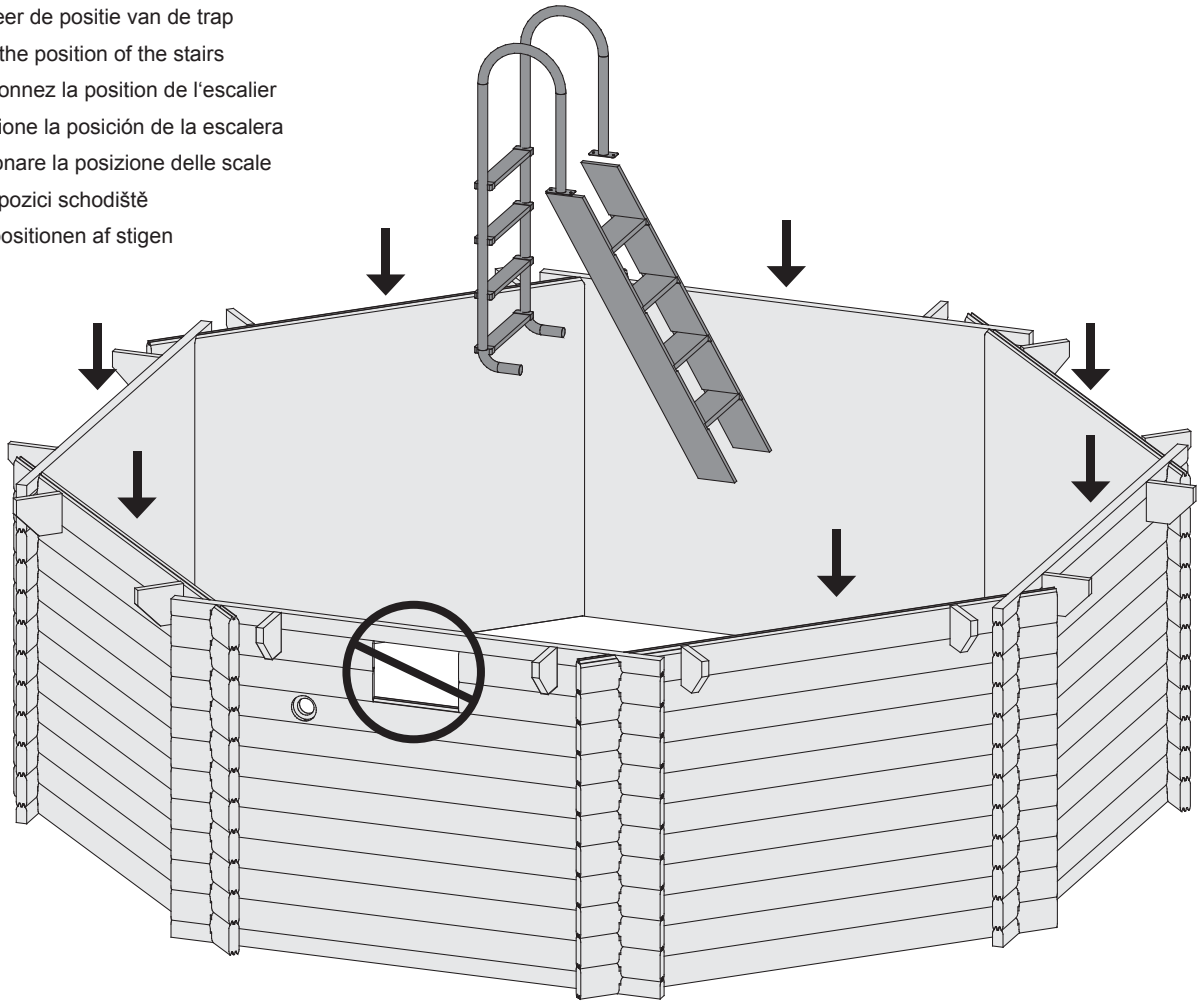

08

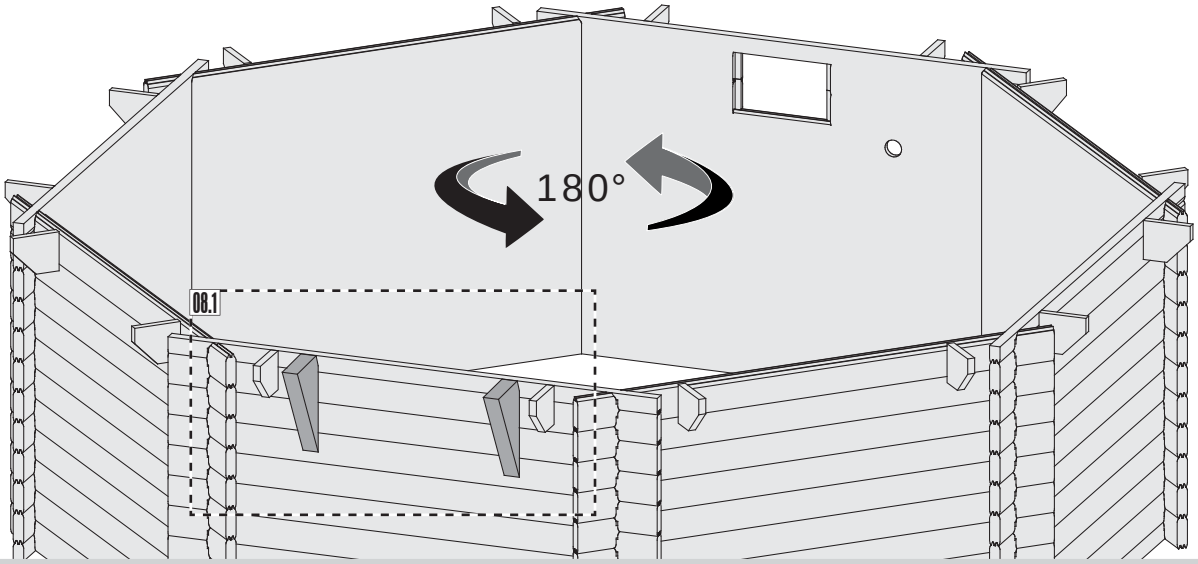

08.1

Bündig!
Flush!
Affleurement!
Gelijk!
I flugt!
Aras!
Combacia!
Stejný !

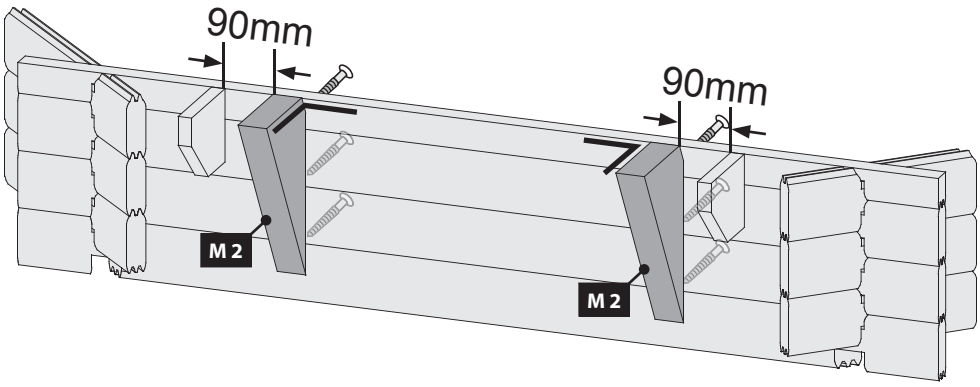

Ø5 mm 6x80
6x

09

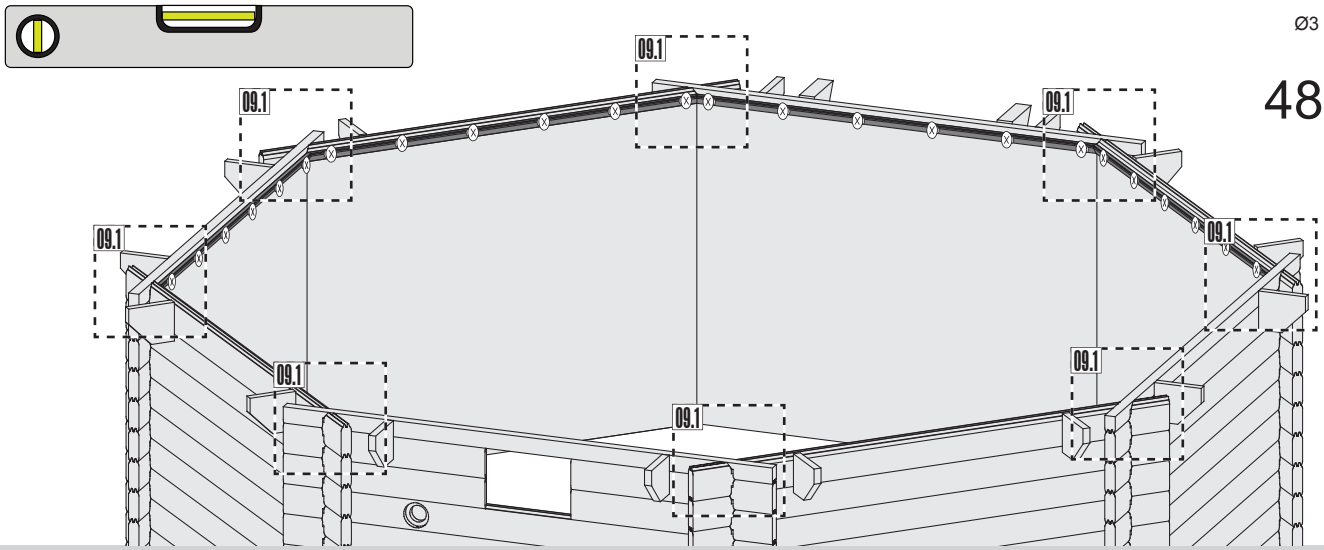

Ø3 mm 4x35
48x

09.1

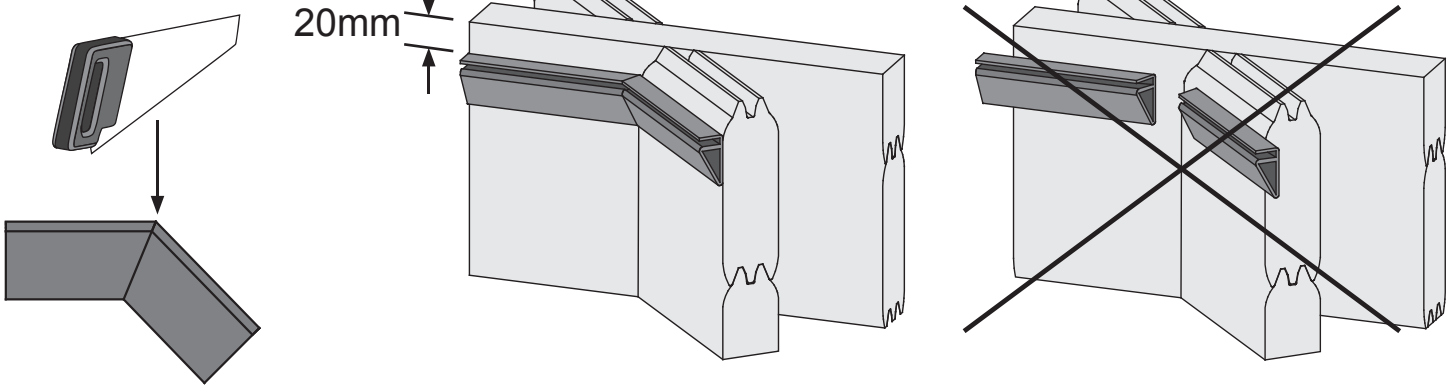

10

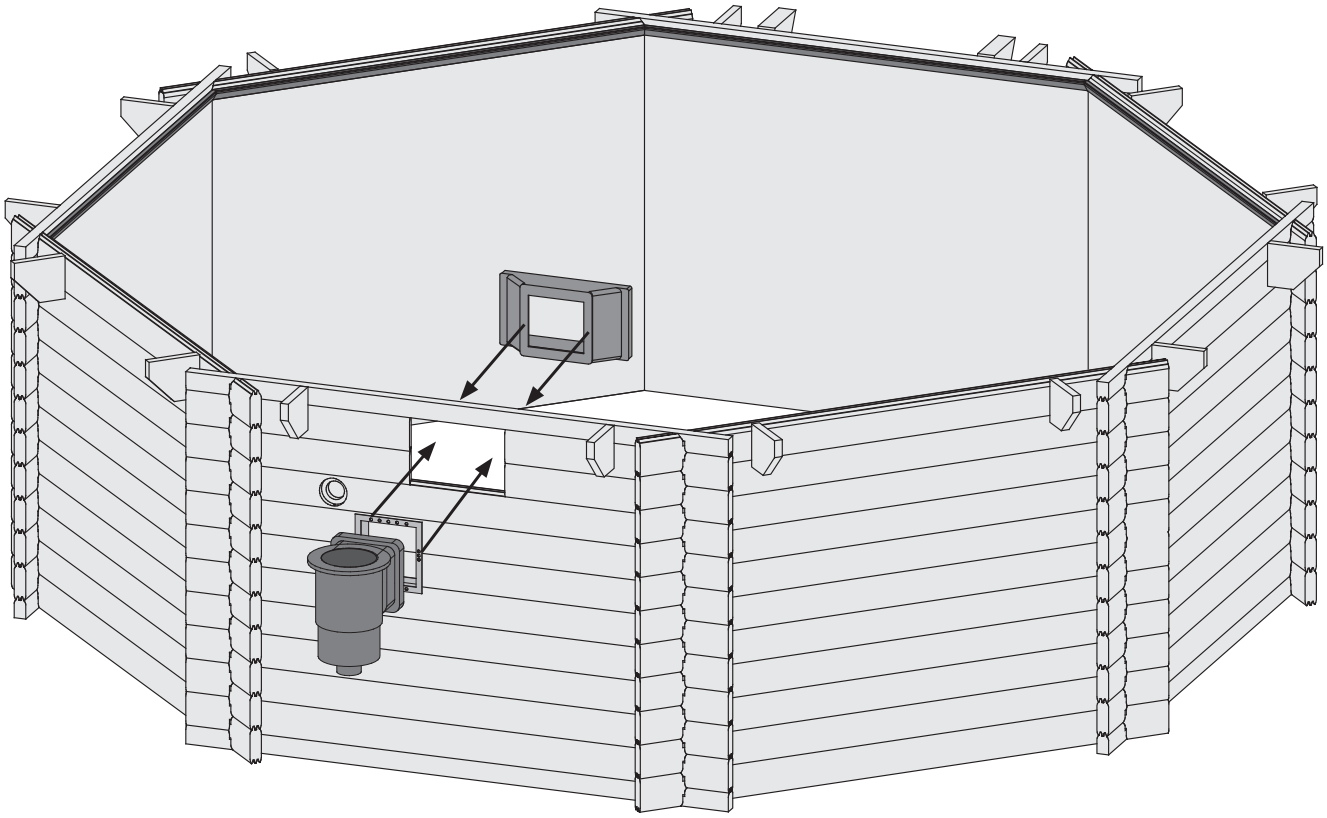

10.1-1

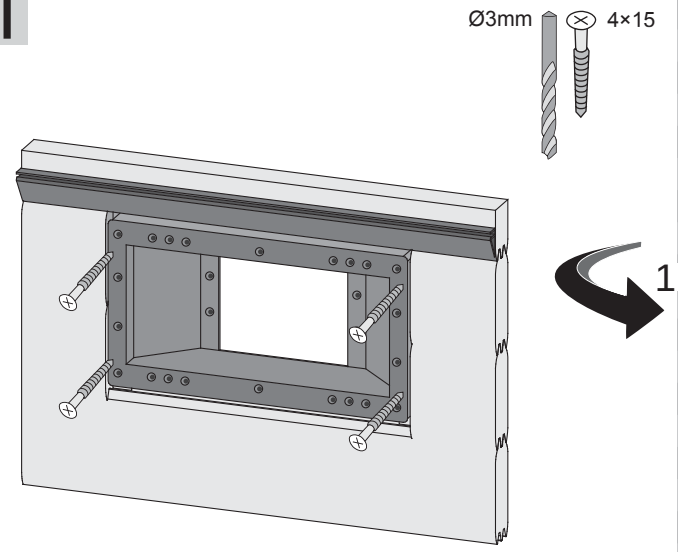

10.1-2

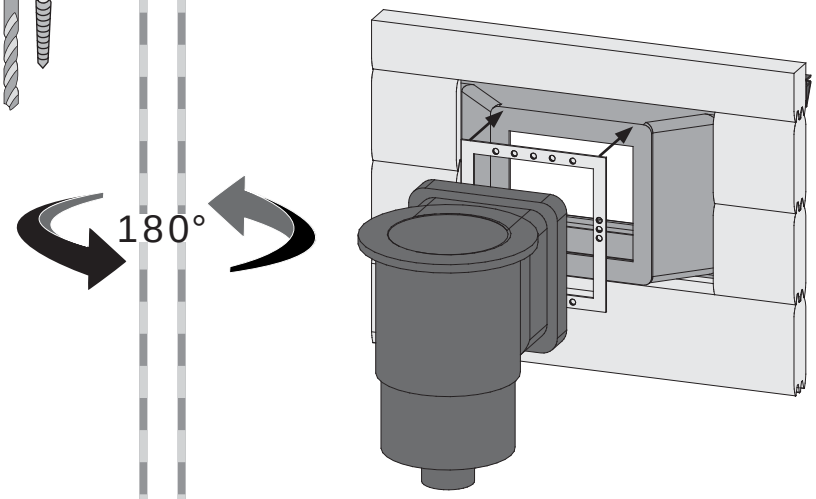

10.1-3

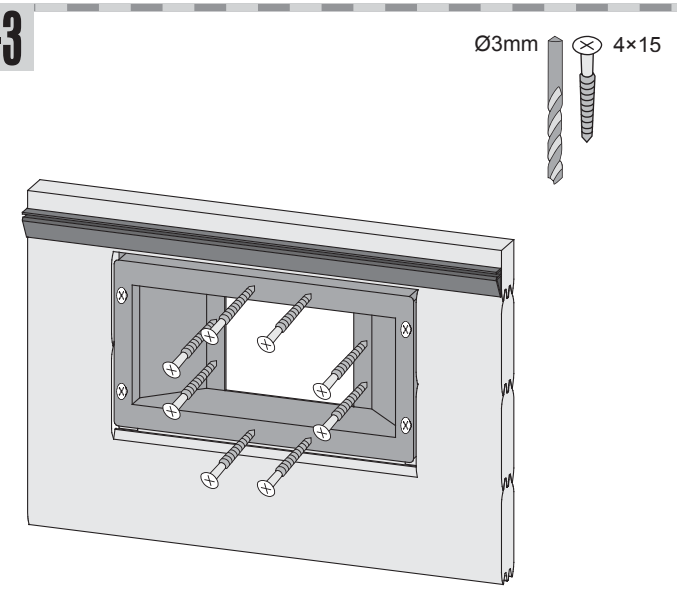

11

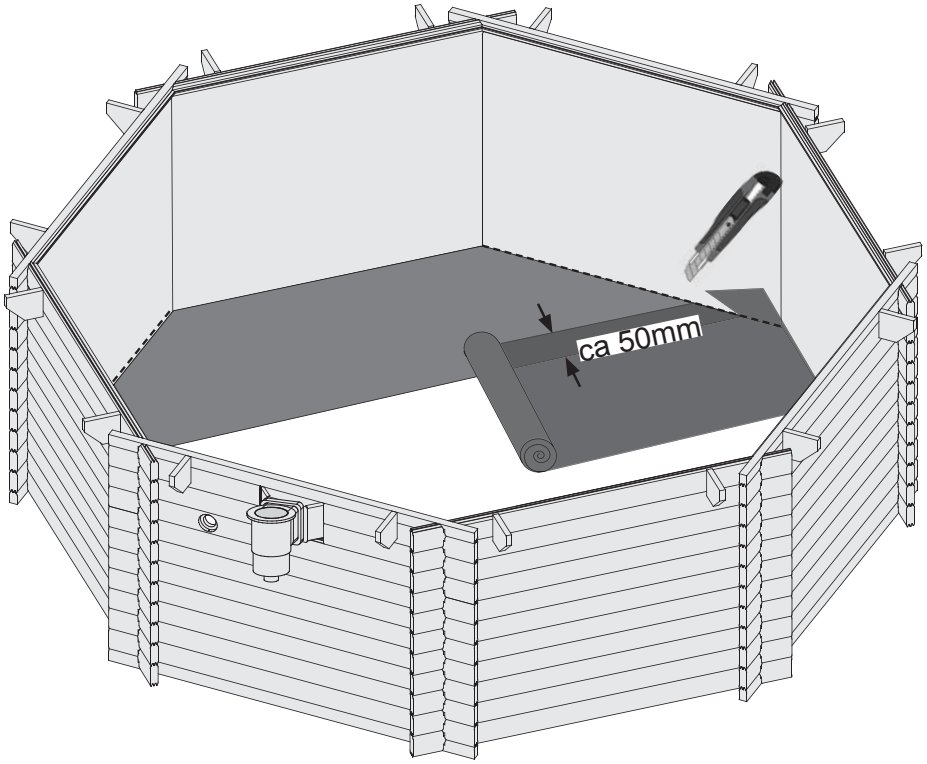

- Vlies
- Fleece
- Membrane pour piscine
- Vlies
- Fleece
- Vellón
- Vello
- Fleece

12

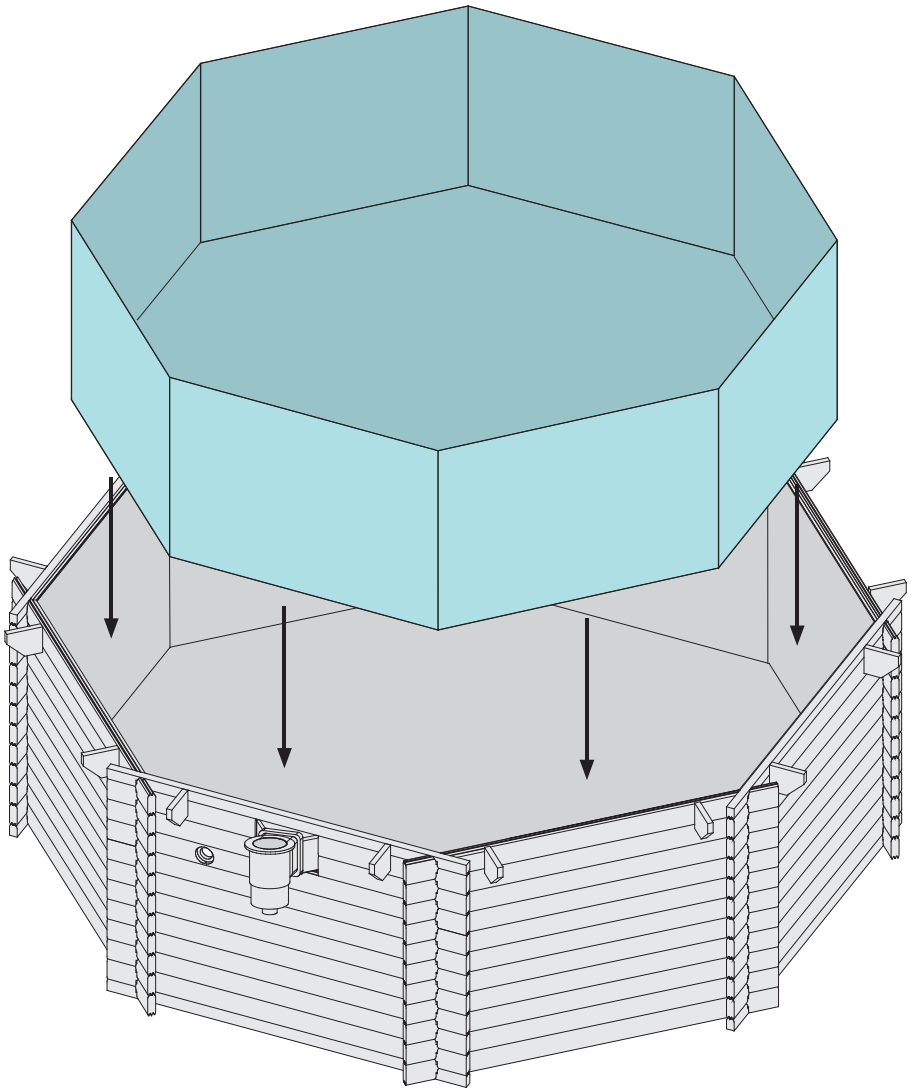

- Poolfolie
- Pool liner
- Feutre de protection du sol
- Zwembadfolie
- Pulje liner
- Lona de la piscina
- Liner
- Pool liner

13

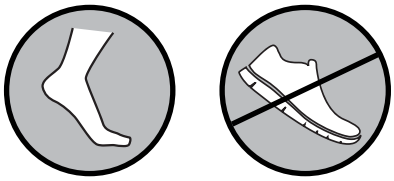

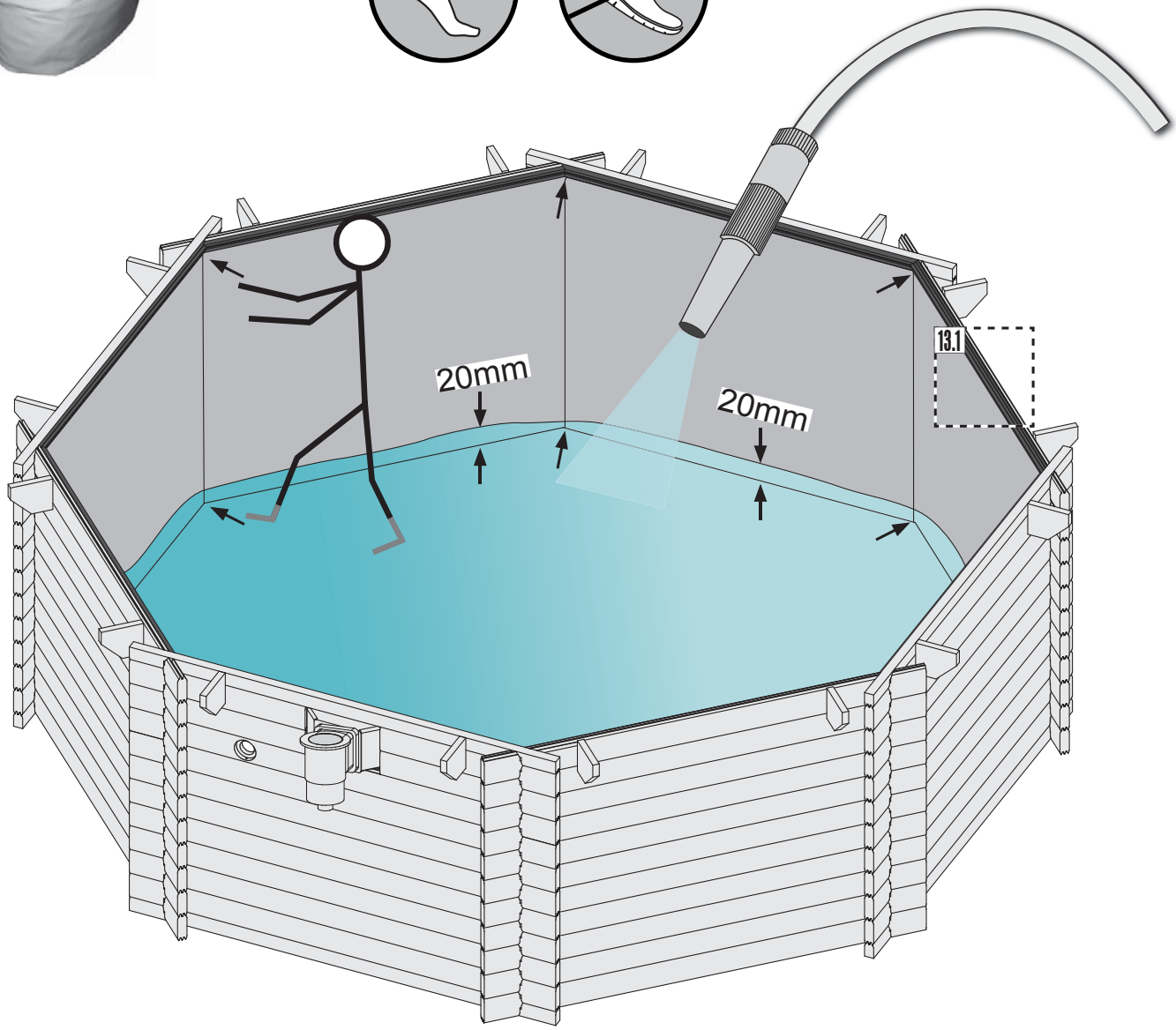

13.1-1

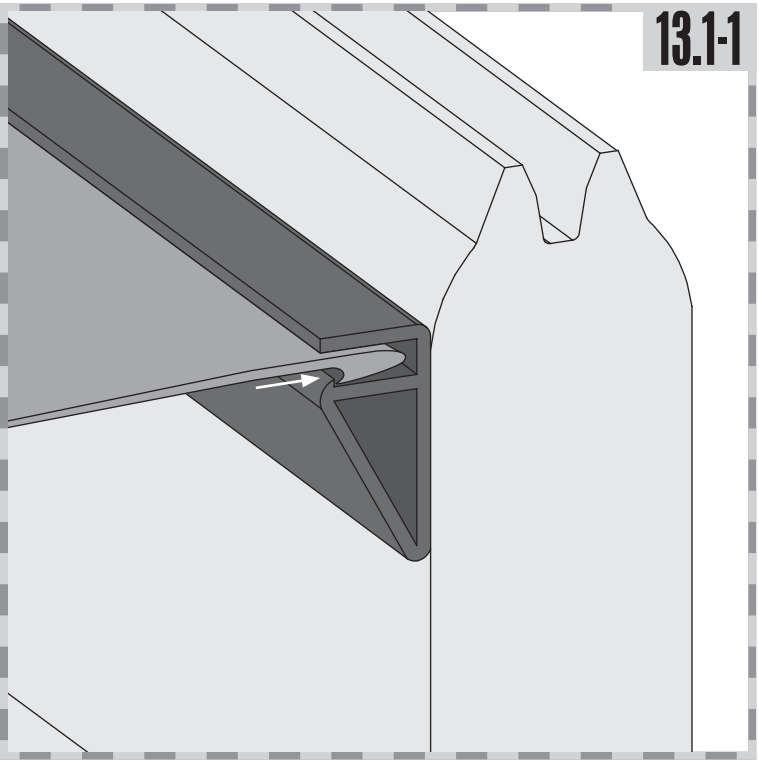

13.1-2

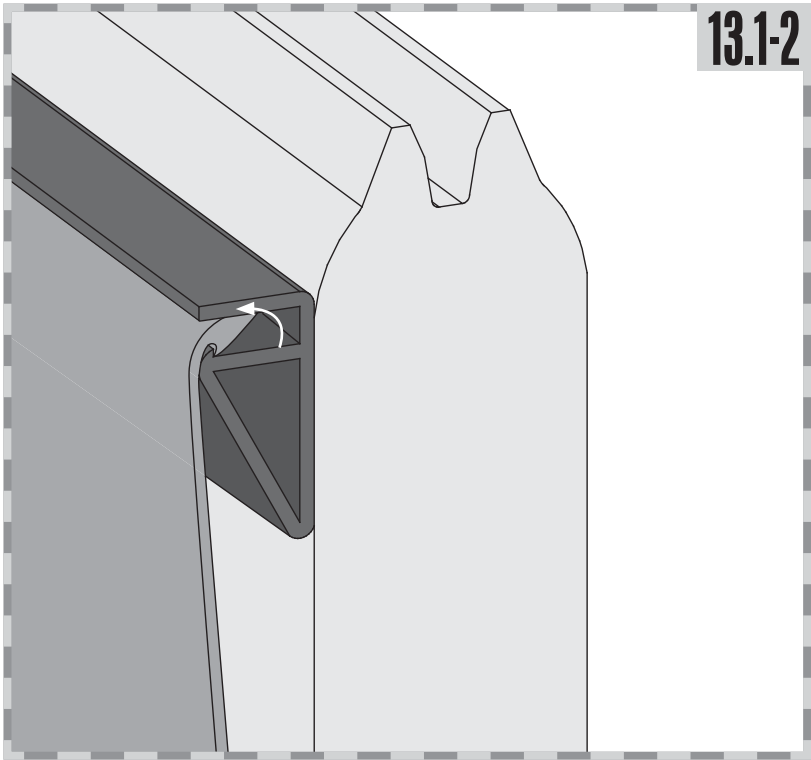

14

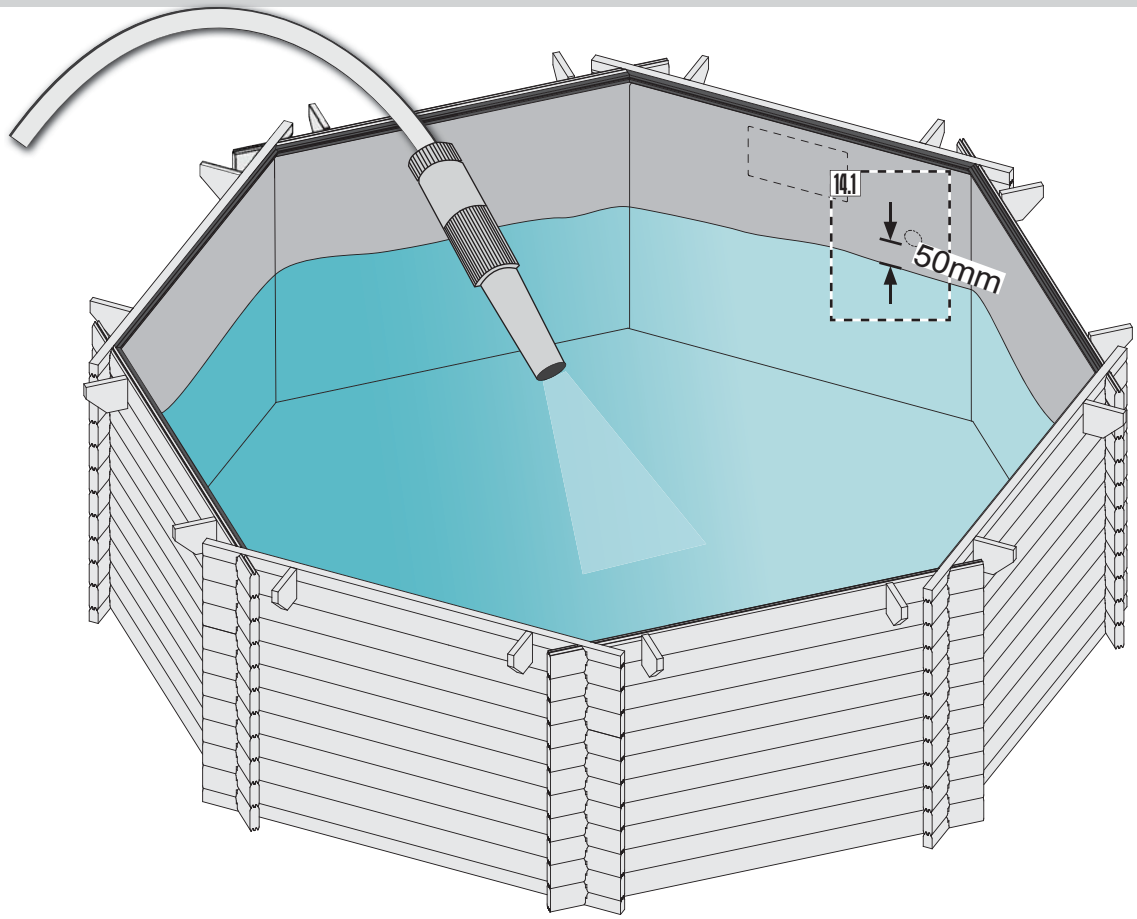

Gewindedichtband
Schroefdraadafdichtband
Thread sealing tape
Fil ruban d'étanchéité

Cinta de sellado de rosca
Nastro sigillante Discussione
Závit páska
Tråd forseglingstapen

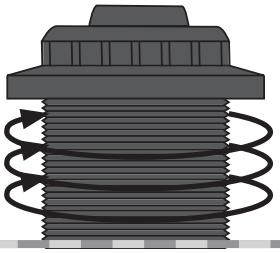

14.1-1

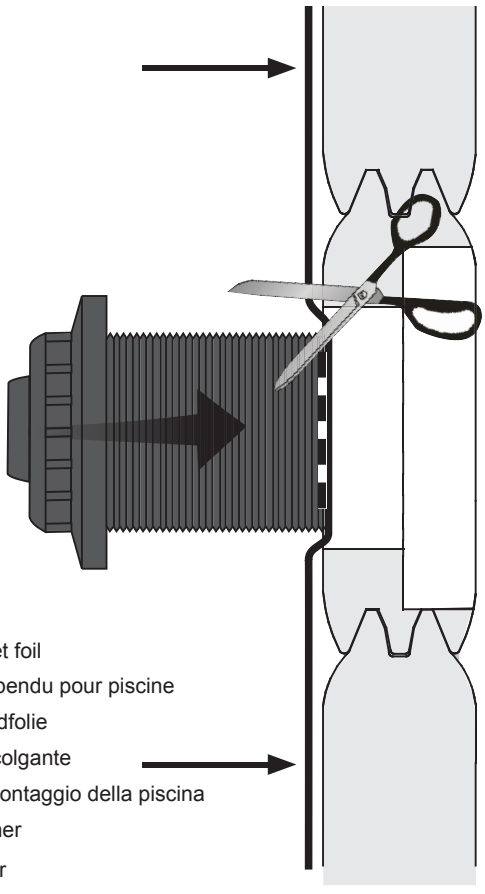

Poolfolie
Pool inset foil
Film suspendu pour piscine
Zwembadfolie
Lámina colgante
Telo di montaggio della piscina
Bazén liner
pulje liner

14.1-2

1. Einlaufdüse
bellmouth
Tuyère d'alimentation
aanzuigventiel
boca de campana
a campana
Hrdlo
indløbsdysen

2. Gummidichtungsring
rubber gasket ring
Joint en caoutchouc
Rubberafdichtring
Retén de goma
Guarnizione in gomma
Gumové těsnění
Gummitætningsring

3. Korkring
cork ring
Anneau de liège
Kurkring
Disco de corcho
Anello in sughero
korek kroužek
kork ring

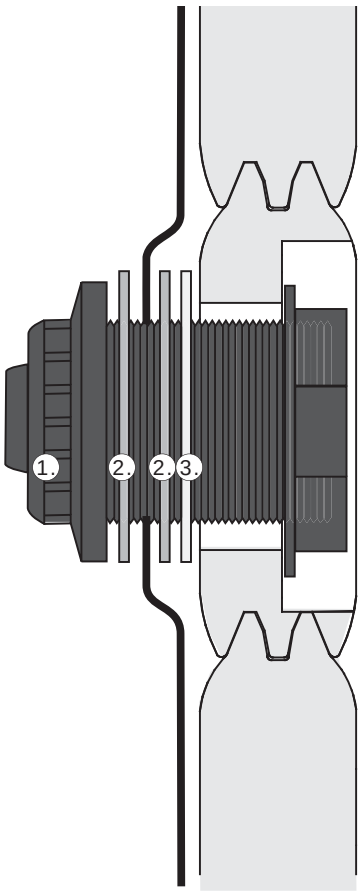

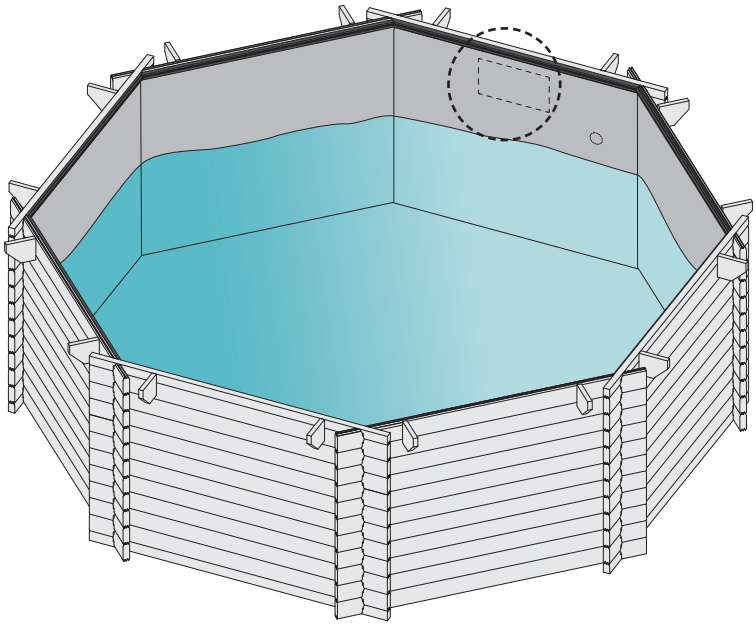

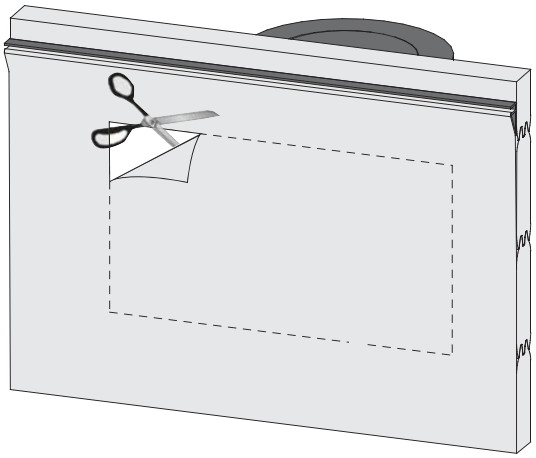

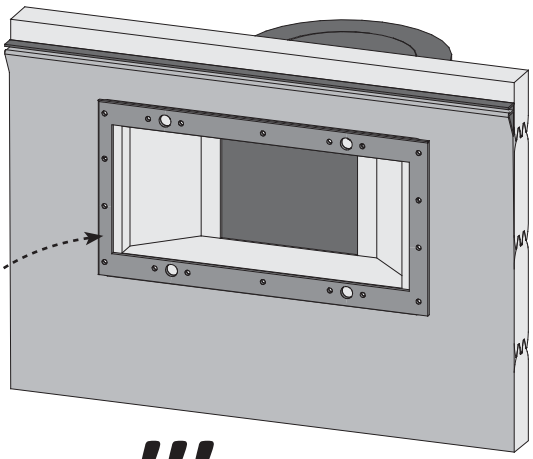

!!!

- Gummidichtung
- rubberen afdichting
- rubber seal
- joint en caoutchouc
- sello de goma
- guarnizione in gomma
- gumové těsnění
- gummitætning

- Poolfolie
- liner
- pool liner
- liner de la piscine
- lona de la piscina
- liner
- pool liner
- pulje folie

- Abdeckung
- deksel
- cover
- couverture
- cubierta
- copertura
- víko
- dæksel

Ø3 mm 4×25
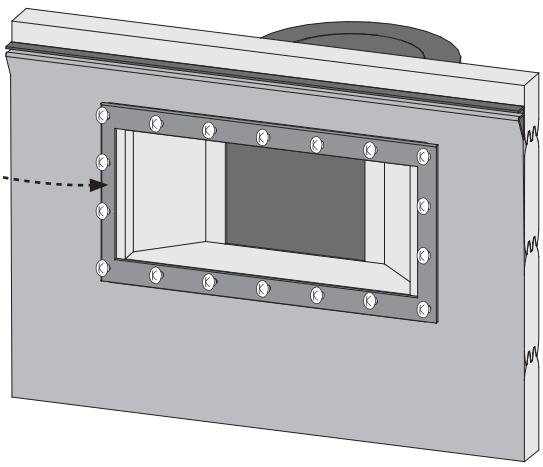
20x